Vasche tonde da incasso semifilo
Built-in round bowls with flat edge.

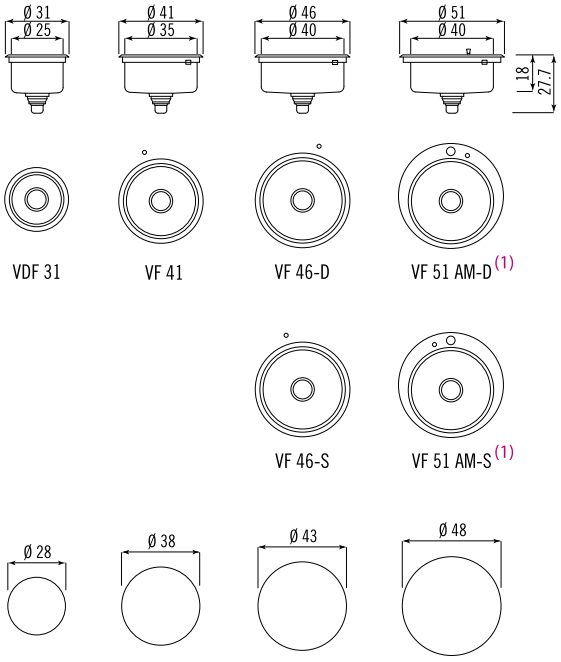

Foro incasso pomello
Knob cutout

Vasche da incasso semifilo profondità 46 cm - raggio 60
Built-in bowls with flat edge. Depth 46 cm - radius 60

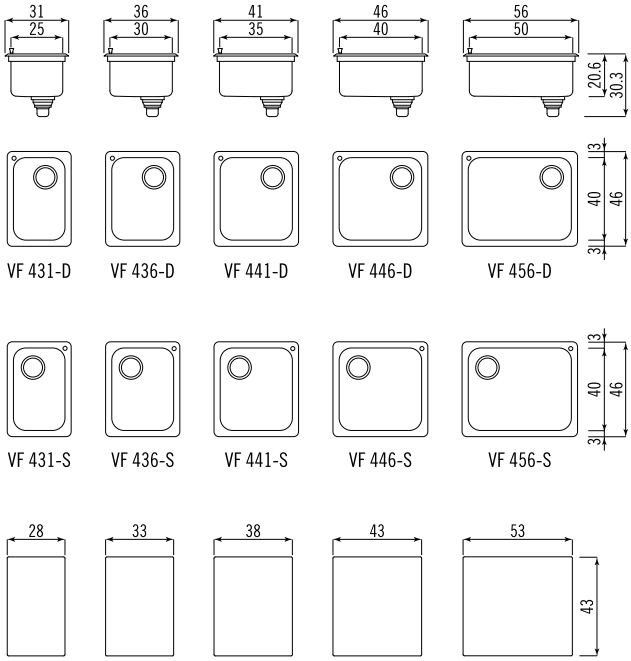

Vasche da incasso semifilo profondità 51 cm - raggio 60 (2)
Built-in bowls with flat edge. Depth 51 cm - radius 60

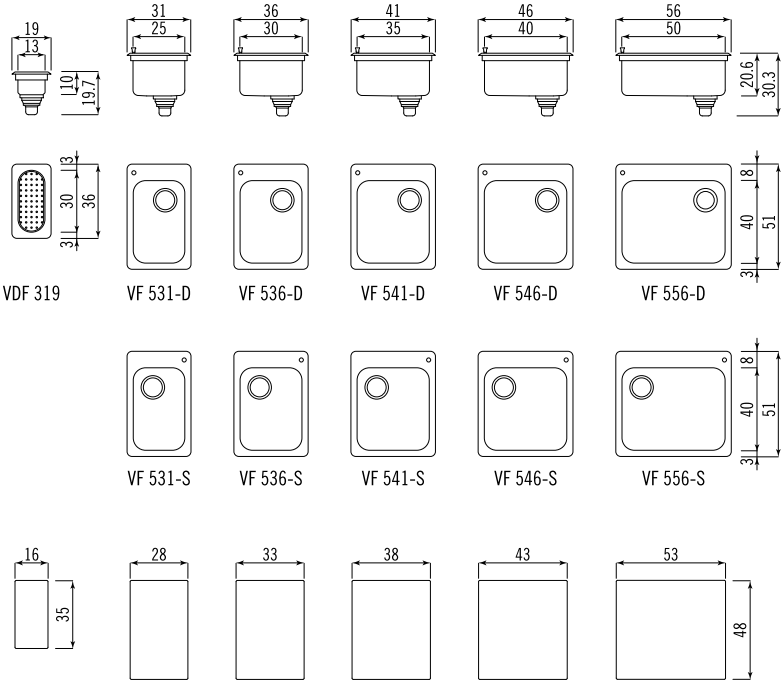

(1) Foro rubinetteria di serie; Equipped with hole for the faucet unit.
(2) Il foro rubinetteria può essere eseguito a richiesta al prezzo netto di € 16 + I.V.A.
The hole for mixing tap can be drilled at a net price of € 16 + V.A.T.

Lavelli da incasso semifilo "Basic" profondità 51 cm - raggio 60 (1)

Built-in sinks with flat edge "Basic" series. Depth 51 cm - radius 60

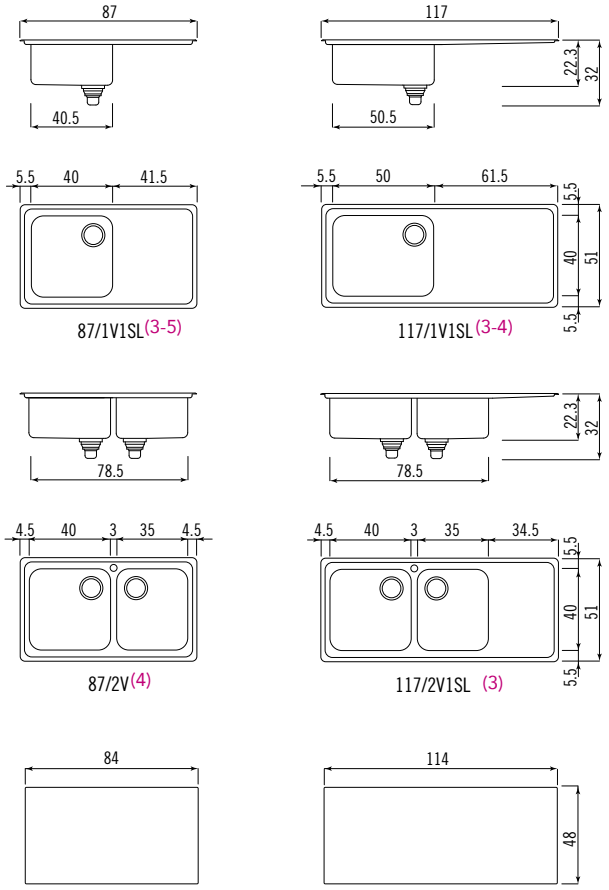

(3) Specificare la posizione destra o sinistra dello scivolo; Please specify the right-hand or left-hand position of the draining-board.

(4) Il foro rubinetteria sui lavelli con una vasca e uno scivolo può essere eseguito a richiesta al prezzo netto di € 16 + I.V.A.
On the sinks with one basin and one drainer the hole for mixing tap can be drilled at a net price of E 16 + I.V.A.

Lavelli da incasso semifilo profondità 51 cm - raggio 60 (1-2)

Built-in sinks with flat edge. Depth 51 cm - radius 60

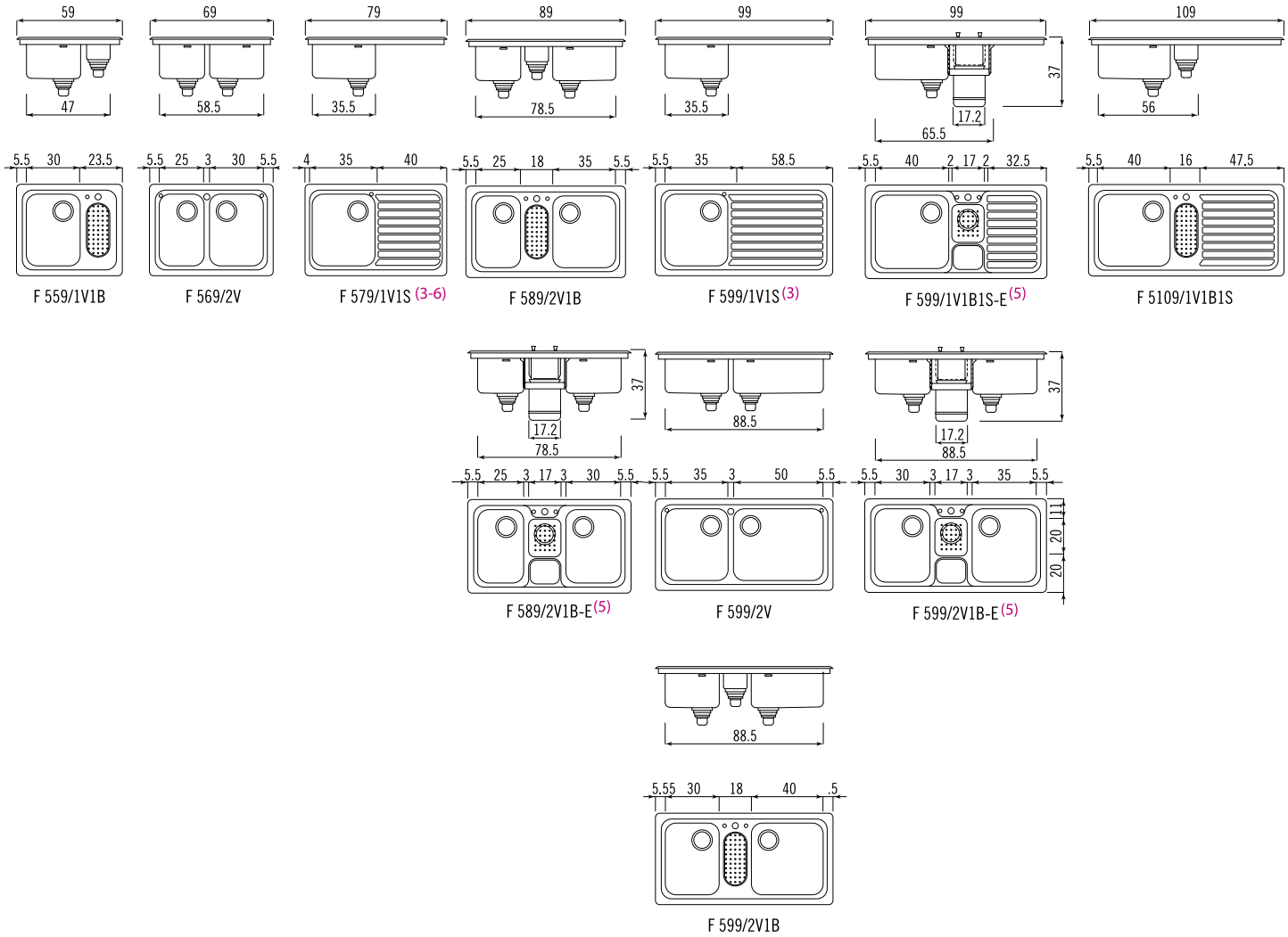

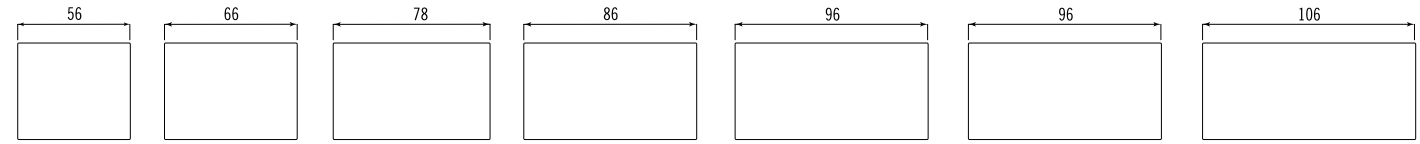

(1) Specificare la posizione destra o sinistra dello scivolo; Please specify the right-hand or left-hand position of the draining-board.

(2) In dotazione ai lavelli vengono fornite la ghiera GP per il posizionamento del gruppo rubinetteria tra le due vasche oppure l'anello AP per il posizionamento tra la vasca e lo scolapiatti; The sinks are equipped with a GP holding ring nut for positioning the tap between two bowls, or an AP ring nut for positioning the tap between the bowl and the draining-board.

(3) Il foro rubinetteria sui lavelli con una vasca e uno scivolo può essere eseguito a richiesta al prezzo netto di € 16 + I.V.A.
On the sinks with one basin and one drainer the hole for mixing tap can be drilled at a net price of € 16 + I.V.A.

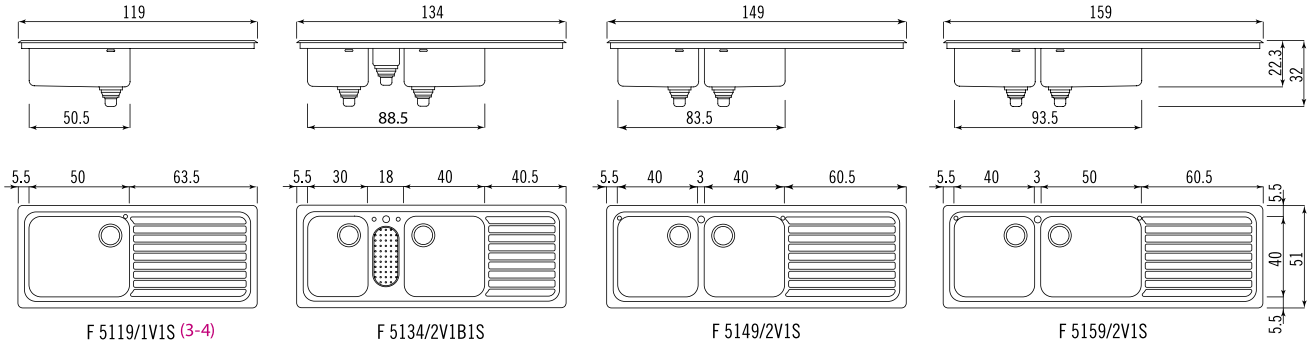

F 5119/1V1S (3-4)

F 5134/2V1B1S

F 5149/2V1S

F 5159/2V1S

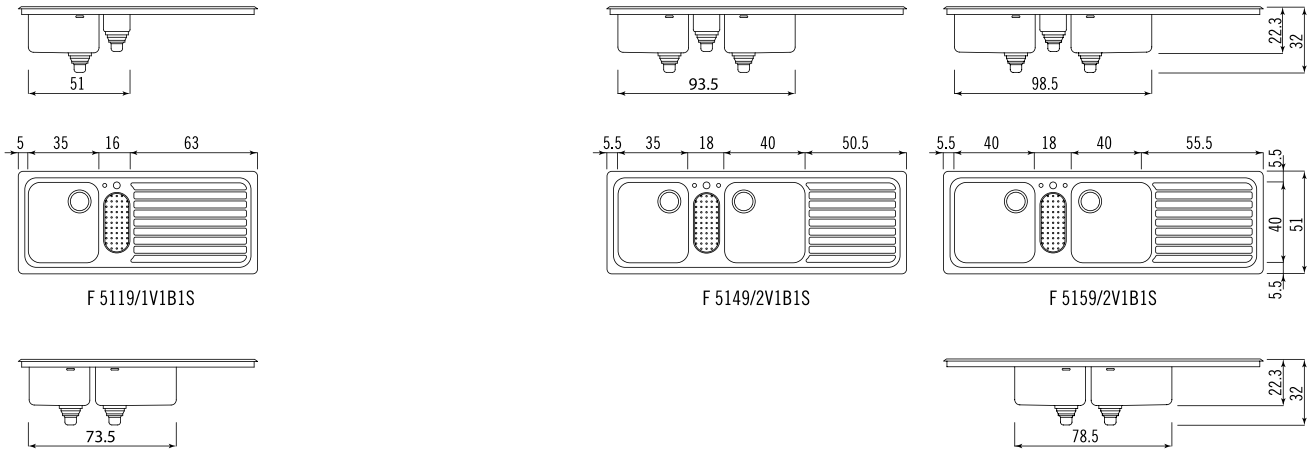

F 5119/1V1B1S

F 5149/2V1B1S

F 5159/2V1B1S

F 5119/2V1S

F 5159/2V2S

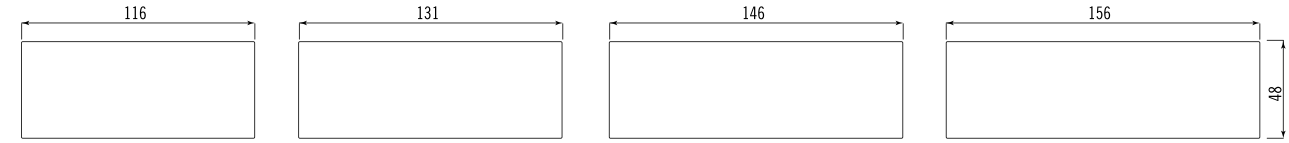

(4) Se il lavello viene incassato su una base larga 60 cm, il rubinetto va posizionato sul top della cucina; If the sink is fitted into a 60 cm wide base unit, position the tap on the kitchen countertop.

(5) Lavello multifunzione con bacinella centrale. In dotazione contenitore rifiuti da 6.5 l e coperchio in legno; Multipurpose sink with small basin in the middle. Garbage container (6.5l) and wooden lid on equipment.

(6) Disponibile solo con vasca sinistra; Available only with bowl on the left